Отдел образования администрации Невского района Санкт-Петербурга

Государственное бюджетное общеобразовательное учреждение
средняя общеобразовательная школа №345
Невского района Санкт- Петербурга

192174, Санкт- Петербург
Бульвар Красных Зорь, дом 6, корп.2, литер А
ИНН /КПП 7811022880/ 781101001 ОКПО 53250174, ОКОГУ 23280, ОГРН 1037825012202

т./факс: (812) 362-44-43
E-mail: school345spb@mail.ru
http:// school345spb.ru

Подписано цифровой подписью:
Государственное бюджетное общеобразовательное учреждение средняя общеобразовательная школа № 345 Невского района Санкт-Петербурга
DN: cn=Государственное бюджетное общеобразовательное учреждение средняя общеобразовательная школа № 345 Невского района Санкт-Петербурга, o=ГБОУ школа № 345 Невского района Санкт-Петербурга, ou, email=school345spb@mail.ru, c=RU
Дата: 2022.10.18 09:12:20 +03'00'

ОТЧЁТ

ПО ИНФОРМАТИЗАЦИИ

ГБОУ школы № 345

за 2021-2022 учебный год

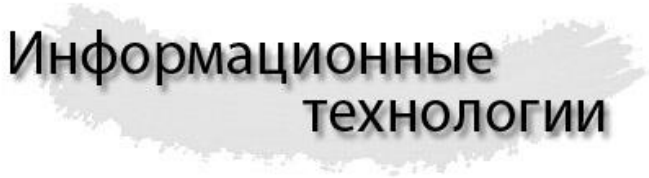

Санкт-Петербург 2022

Введение

Современный период развития общества характеризуется сильным влиянием на него компьютерных технологий, которые проникают во все сферы человеческой деятельности, обеспечивают распространение информационных потоков в обществе, образуя глобальное информационное пространство. Потребность человека занять своё место в социуме, приводит к необходимости применения современных информационных технологий на практике. Умение находить и обрабатывать информацию при наименьших потерях времени – жизненная необходимость общества, где количество информации растет очень быстрыми темпами.

В настоящее время в России продолжается становление новой системы образования, ориентированного на вхождение в мировое информационно-образовательное пространство.

Этот процесс сопровождается существенными изменениями педагогической теории и практики учебно-воспитательного процесса, связанными с внесением корректив в содержание технологий обучения, адекватных современным техническим возможностям и способствующим гармоничному вхождению ребёнка в информационное общество.

Компьютерные технологии призваны стать неотъемлемой частью целостного образовательного процесса, значительно повышающего его эффективность.

Таким образом, без развития и постоянного совершенствования компетентности в области информационно-коммуникационных технологий невозможно успешное развитие человека, живущего в информационном обществе.

Цели:

- совершенствование единого информационного пространства школы;
- развитие ИКТ-компетентности учащихся, педагогических и руководящих кадров, способности эффективно использовать имеющиеся в их распоряжении информационные ресурсы и технологии в бытовой, общественной и профессиональной областях жизнедеятельности;
- повышение качества образования через совершенствование комплекса условий для развития информатизации образовательного процесса.

Состояние материально-технического обеспечения 2020-2021 учебный год

- Количество компьютеров – 138 шт.
- Количество компьютеров, используемых в уч. процессе – 98 шт.
- Количество компьютеров, используемых в административных целях -13 шт.
- Количество компьютерных классов - 2 шт.
- Количество ноутбуков, используемых в учебном процессе – 28 шт.
- Наличие ЛВС (локальная вычислительная сеть) в школе – Да.
- Количество принтеров – 32 шт.
- Количество сканеров – 6 шт.
- Количество проекторов – 35 шт.
- МФУ (многофункциональное устройство) – 17 шт.
- WEB-камеры - (38 шт.),
- Количество интерактивных досок - 13 шт.
- Доступ в Интернет - Да (10 Мбит/с)
- Количество цифровых видео камер – 2 шт.
- Количество цифровых фотоаппаратов – 3 шт.
- Тренажёр для стрельбы из пистолета – 1 шт. (3 ПК)
- Оборудование для дистанционного обучения (рабочее место педагога + ученика) – 1 шт.

Специальные программные средства и их использование.

Качественное изменение методов и способов управления школой связано с переходом на автоматизированные рабочие места администрации, библиотекаря, учителей и с созданием принципиально новой системы управления, основанной на активном и гибком управлении учебным процессом на основе мониторинга с помощью компьютерных технологий. Активно ИКТ используются в административной деятельности, делопроизводстве, в школьной библиотеке. Для этих целей в школе имеется программный комплекс «Параграф 3».

Кроме этого в урочной и внеурочной деятельности используются программные продукты по информатике, химии, физике, биологии, истории, математике, иностранному языку, электронные энциклопедии.

Администрация и сотрудники школы активно используют технические средства и электронные материалы при проведении уроков, педсоветов, семинаров, при участии в конкурсах, проектах различного уровня.

На сегодняшний день большинство учителей нашей школы владеют компьютерной техникой и информационными технологиями – это более 93% всего коллектива.

Обобщая накопленный школой опыт по реализации выбранной модели информатизации можно сделать следующие выводы.

- Использование ИКТ в административной и управленческой работе позволяет повысить оперативность выполнения решений, снизить временные затраты на подготовку и ведение документации, модернизировать делопроизводство, перевести всю деятельность школы на более качественный современный уровень.

- Информационная среда школы существенно повышает мотивацию учеников к изучению предметных дисциплин и снижает трудоемкость работы учителя при подготовке и проведении занятий. Информатизация преподавания привлекательна для учителя тем, что позволяет повысить производительность его труда, повышает общую информационную культуру учителя. Для ученика информатизация обучения привлекательна тем, что снимается психологическое напряжение школьного общения путем перехода от отношений “учитель-ученик” к отношениям “ученик-компьютер-учитель”, повышается эффективность ученического труда, увеличивается доля творческих работ, расширяется возможность в получении дополнительного образования по предмету в стенах школы, а в будущем осознается целенаправленный выбор вуза, престижной работы.

- Надежно организованная информационная среда позволяет мобильно, качественно и оперативно создавать, сопровождать и пополнять информационный банк данных школы по различным направлениям, что в свою очередь решает ряд проблем, связанных с поиском необходимой информации, ее обработкой и использованием в ходе учебно-воспитательного процесса.

Установка оборудования.
Регламентные работы.
Программное обеспечение.

№ п/п	Тема:	Цель:	Сроки:	Примеч.
1.	▪ Компьютерный кабинет: 001	Произведена переустановка и регламное обслуживание ОС (Windows 10 Profi) и программного обеспечения на всех ПК (15 шт.) Установлен модуль: «Netpolice Pro (64 bit)» с покрытием «белый список».	Сентябрь 01-15 Январь 15-25	**Компьютеры**
	▪ Компьютерный кабинет: 002	Произведена переустановка и регламное обслуживание ОС (Windows 10 Profi) и программного обеспечения на всех ПК (16 шт.) Установлен модуль: «Netpolice Pro (64 bit)» с покрытием «белый список».	Сентябрь 01-15 Январь 15-25	
	▪ Администрация – 10 (шт.)	Произведено регламентное обслуживание и очистка реестра. Установка, обслуживание и обновление модуля ПАРАГРАФ-3, обновление антивирусной базы.	Каждый месяц по софту ИМЦ Интернет	
2.	**Интерактивные доски** Кабинеты: • 101 • 102 • 103 • 104 • 105 • 106 • 201 • 202 • 203 • 204 • 205 • 206 • 210	Проверка- тестирование интерактивные доски: программное обеспечение, калибровка перьев, антивирусная защита, подключение и проверка скорости Интернета. Произведена переустановка и регламное обслуживание ОС (Windows 10 Profi) и программного обеспечения на всех ПК	Каждый месяц	**Интерактивные доски**
3.	**Интернет** Установлено: ▪ Оптоволоконное подключение на – 10Мб/сек	Произведена тестирование и проверка внутренней локальной сеть с количеством IP адресов – 255	Каждый квартал	

	▪ Количество ПК подключённых к Интернету увеличено до 102 ▪ Наличие школьной высокоскоростной локальной сети – 102 ПК ▪ Количество IP адресов на ЕМТС - 66	Обновлена программа прокси-**сервер** с возможностью регулировки трафика, распределения и контроля. Произведён полный контроль на 75 абонентов (два компьютерных кабинета).		
4.	**Библиотека** Установлено: ▪ Основной ПК – 1 шт. ▪ Информационный комплекс – 5 шт. ▪ Лазерных МФ 2 шт. ▪ Сканеров – 3 шт.	Произведено обслуживание компьютеров, подключения для абонентов в библиотеке – 1+5, обеспечена возможность сканирования и печати для посетителей библиотеки. Произведена переустановка и регламное обслуживание ОС (Windows 10 Profi) и программного обеспечения на всех ПК	Сентябрь 01-15 Январь 15-25	**Библиотека**
5.	**Видеокамеры** В наличии: ▪ Цифровые 2 ▪ Фотоаппараты 3	Поддерживаются в рабочем состоянии. Производится видеосъёмка школьных мероприятий.	На протяжении года	**Видеокамеры**
6.	ABBYY FineReader 11 Microsoft Office 2019 Pinnacle Studio 15 Nero Burning ROM 11	Профилактика, обслуживание и установка лицензионного программного обеспечения всех компьютеров школы.	На протяжении года	**Программное обеспечение**
7.	**ПО Диски с обучающими программами по предметам** **В наличии:** ▪ Комплекты дисков с программными продуктами по различным предметам школьного курса -304	Установлены программы на компьютеры, проведено обучение, консультации, выдача дисков. Проведены уроки с применением мультимедийных комплексов. Активизирована работа с учителями в лекционном зале. Диски переданы в школьную библиотеку.	На протяжении года	**Интер**
8.	**Каталоги** Использованы: ▪ Учебные видеофильмы -140 ▪ Обучающие программы - 55 ▪ Видеозаписи -130 кассет. ▪ CD и DVD диски -150	Продолжена работа по систематизации, архивации, хранению информации и данных. Создано доступным использование накопленного материала для учителей школы.	На протяжении года	

		Продолжена работа по созданию школьной МЕДИОТЕКИ.		
9.	**<u>Фотоархив</u>** Использовались: ▪ Архив классов, ▪ Учителей. ▪ Работ учеников	Произведён сбор фотоматериалов, продолжалась систематизация и стал доступным школьный ФОТОАРХИВ.	На протяжении года	

Официальный школьный сайт

http://www.school345spb.ru/

Карта сайта

Карта сайта

- Главная
- Сведения об образовательной организации
  - Основные сведения
  - Структура и органы управления образовательной организацией
  - Документы
    - Устав образовательной организации
    - Свидетельство о государственной аккредитации (с приложением)
    - Правила внутреннего распорядка обучающихся
    - Правила внутреннего трудового распорядка
    - Коллективный договор
    - Отчет о результатах самообследования
    - Предписания органов, осуществляющих государственный контроль
    - Отчет об исполнении предписаний
    - Локальные нормативные акты, разработанные образовательной организацией для обеспечения образовательного процесса
  - Образование

        - Образовательные программы и аннотации к ним
        - Формы обучения
    - Образовательные стандарты
    - Руководство. Педагогический состав
    - Материально-техническое обеспечение
    - Стипендии и меры поддержки обучающихся
    - Платные образовательные услуги
    - Финансово- хозяйственная деятельность
    - Вакантные места для обучающихся
    - Доступная среда
    - Международное сотрудничество
    - Организация питания в образовательной организации
        - Меню ежедневного горячего питания (food)
- Обучающимся и родителям
    - Приём в школу
        - Правила приёма в школу
        - Правила приёма в школу
        - Прием в первые классы
        - Прием в первые классы
        - Приём в 10-е классы
        - Приём в 10-е классы
    - Организация работы ГБОУ школы № 345 с 2021-2022 учебный год
        - Организация смешанного формата обучения
    - Расписания
        - Расписание ЗВОНКОВ
        - РАСПИСАНИЕ УРОКОВ
        - Расписание спортзал-бассейн
        - Расписание работы кружков
    - Сферум ДО (дистанционное обучение)
    - Электронный дневник
        - Общая информация
        - Нормативные документы
        - Регламент
    - Олимпиады и конкурсы
    - Безопасность
        - План мероприятий
        - Охрана труда
        - Безопасный Интернет
        - Защита персональных данных
        - Противопожарная безопасность
        - Оповещения населения в ОУ
        - Безопасность дорожного движения
        - Безопасность на железной дороге
        - Поведение на воде
    - Питание школьников
- Воспитательная работа
    - Программа ВОСПИТАНИЯ
    - Программа ВОСПИТАНИЯ ГДОЛ
    - Закон СПб Об основных гарантиях прав ребенка
    - План воспитательной работы
    - Летний оздоровительный лагерь 2022
    - Профориентация
    - Медиа-группа
        - Видеовизитка
        - Школьное медиа
        - Эстетическая среда ГБОУ
        - Общие фото учеников
        - Фестивали
        - Фотоэкскурсия
        - Фото-видео отчеты
            - Прополка цветников
            - Уроки доброты
            - Обрезка кустов
            - Добрые крышечки 345 школа
    - План по профилактике употребления ПАВ
    - Противодействие коррупции
    - Социально- психологическая служба сопровождения
        - Документы и информация по работе службы сопровождения
    - Профилактика правонарушений

    - План мероприятий с УМВД
    - Профилактика экстремизма
    - План мероприятий по ДДТТ
    - Паспорт дорожной безопасности
    - Юнармия
- Внеурочная деятельность
    - Планы внеурочной деятельности (ФГОС НОО,ООО)
    - Расписание занятий внеурочной деятельности
    - ГПД (группа продленного дня)
    - Наставничество
    - Функциональная грамотность
    - Программа развития
    - Проектная деятельность
    - Школьный спортивный клуб
        - Пробная страница
- Информация
    - Координаты
        - Как с нами связаться
        - Реквизиты школы
        - Вышестоящая организация
        - Символика школы
        - Телефоны горячих линий
        - Обратная связь
        - Классные руководители
    - Государственное задание
    - Независимая система оценки качества услуг
    - Публичные доклады по итогам года
    - Информатизация
    - Полезные ссылки
- Карта сайта
- Вакантные места для приема (перевода)
- Главная страница
- Государственное задание
- Документы
- Доступная среда.
- Контакты 345
- Координаты
- Материально-техническое обеспечение и оснащенность образовательного процесса
- Международное сотрудничество
- Мотивация педагогов к использованию ДОТ
- Наставничество
- Независимая система оценки качества услуг
- Нормативные документы
- О проведении 2 этапа Общероссийской акции «Сообщи, где торгуют смертью»
- Оборудование для ОВЗ
- Образовательные стандарты
- Основные сведения
- Платные образовательные услуги
- Платные услуги
- Положения
- Правила приема в ГБОУ школу №345
- Программа развития
- Публичные отчёты и планы
- Расписание уроков
- Руководство. Педагогический состав
- Сведения об образовательной организации
- Стипендии и иные виды материальной поддержки
- Финансово-хозяйственная деятельность
- Экзамены
- Администрация школы (фото) Проба
- ГИА Нормативные документы 2020
- Итоговое собеседование
- Итоговое сочинение (изложение)
- Нормативная правовая база по организации питания
- Олимпиады и конкурсы

- Отчет о привлечении и расходовании дополнительных финансовых средств
- Первый Пасхальный фестиваль духовной поэзии и музыки
- Подача апелляции
- Профилактика негативных явлений
- Структура и органы управления образовательной организацией
- Второй Пасхальный фестиваль: «Любовь»
- Моя школа (электронные карты)
- Паспорт дорожной безопасности
- Архив новостей
- ОГЭ для ОВЗ
- Третий Пасхальный фестиваль: «Святая Русь»
- Итоги участия в конкурсах
- Контактная информация
- Четвертый Пасхальный фестиваль: «Материнской любви бесконечность…»
- Образование
- План по предупреждению травматизма
- Психологическая подготовка к ГИА
- Пятый Пасхальный фестиваль: «Память-это вечная молитва»
- Учебники
- Информация об общественных наблюдателях
- Медицинский кабинет
- Шестой Пасхальный фестиваль: «В душе своей воздвигни храм…»
- ГИА для ОВЗ, инвалидов
- Седьмой Пасхальный фестиваль: «Творите добрые дела».
- Восьмой Пасхальный фестиваль: «Песня моя — Россия»
- Девятый Пасхальный фестиваль: «Духовность — Это песня души»
- Реестр собственности
- Сочинение по литературе (11 класс)
- Спорт
- Организация смешанного формата обучения
- Всероссийская олимпиада школьников
- Итоги олимпиад 2021
- Перечень конкурсов
- Фестиваль возможностей
- ГТО
- Стадион
- Бассейн
- Спортзал
- Итоги Всероссийской олимпиады школьников
- Как с нами связаться
- Вышестоящая организация
- Реквизиты школы
- Символика школы
- Телефоны горячих линий
- Классные руководители
- Оборудованные учебные кабинеты
- Объекты для проведения практических занятий
- Библиотека, в том числе с ОВЗ
- Объекты спорта
- Средства обучения и воспитания
- Условия питания, в том числе с ОВЗ
- Охрана здоровья обучающихся
- Доступ к информационным системам
- Электронные образовательные ресурсы, в том числе для ОВЗ
- Образовательные программы и аннотации к ним
- Формы обучения
- Нормативные сроки обучения
- Срок действия государственной аккредитации
- Языки, на которых осуществляется обучение
- Учебный план с приложением его копии
- Аннотации к рабочим программам дисциплин

- Дистанционное обучение
- Календарный учебный график с приложением его копии
- О численности обучающихся
- Выписка из реестра на осуществление образовательной деятельности
- ГИА (ЕГЭ-ОГЭ)
- Комиссия по урегулированию споров
- План финансово-хозяйственной деятельности образовательной организации
- Режим работы
- График работы
- График работы
- Контактные телефоны и адрес электронной почты
- Руководство
- Персональный состав педагогических работников
- Устав образовательной организации
- Свидетельство о государственной аккредитации (с приложением)
- Лицензия на осуществление образовательной деятельности
- Правила внутреннего распорядка обучающихся
- Правила внутреннего трудового распорядка
- Коллективный договор
- Отчет о результатах самообследования
- Предписания органов, осуществляющих государственный контроль
- Отчет об исполнении предписаний
- Локальные нормативные акты, разработанные образовательной организацией для обеспечения образовательного процесса
- ФГОС НОО
- ФГОС ООО
- ФГОС ОВЗ
- ФГОС СОО
- ФГОС НОО и ООО с 01.09.2022

СХЕМА ШКОЛЬНОЙ ЛОКАЛЬНОЙ СЕТИ

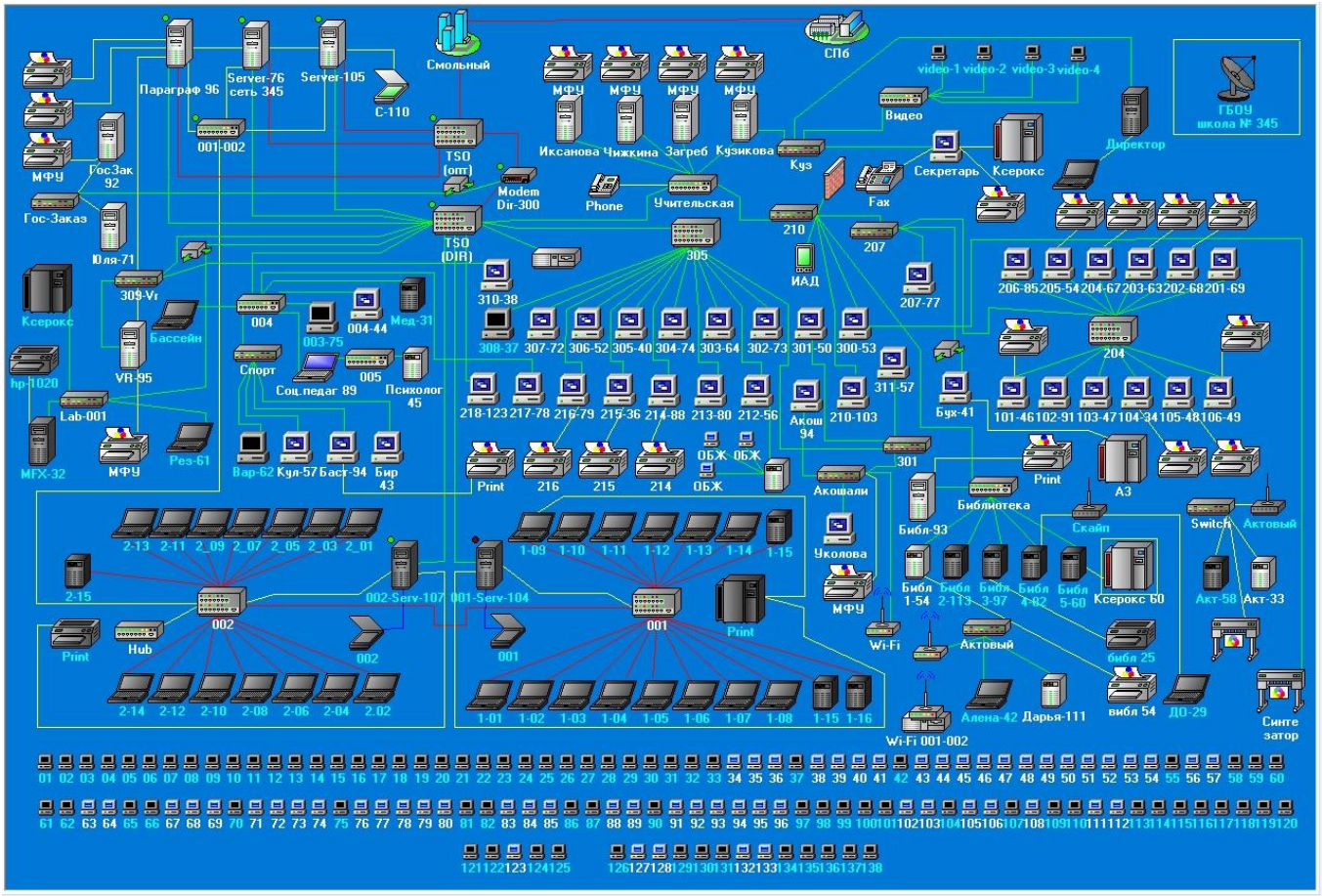

24.06.2022